3B SCIENTIFIC® PHYSICS

...going one step further

1002628 Banco ottico di precisione D, 1000 mm
1002629 Banco ottico di precisione D, 2000 mm
1002630 Banco ottico di precisione D, 500 mm
1002632 Giunto articolato per banco ottico D
1012399 Piedi di supporto per banco ottico D

Istruzioni per l'uso

11/15 Hh

1	Banco ottico di precisione D, 1000 mm	3	Set piedi di supporto per banco ottico D
2	Giunto articolato per banco ottico D	4	Banco ottico di precisione D, 500 mm

1. Descrizione

Il banco ottico e i rispettivi accessori sono concepiti per prove con strumentazione ottica per la ricerca e la dimostrazione, per le quali sono posti massimi requisiti di precisione in materia di regolazione degli assi e determinazione della distanza. Il giunto articolato consente un allestimento sperimentale con deflessione della luce.

2. Caratteristiche tecniche

2.1 Banchi ottici

Il banco ottico con profilo triangolare in alluminio anodizzato nero è antiribaltamento, resistente alla flessione, alla torsione ed anche antiscivolamento. Sui due lati è applicata una scala continua con divisione in cm/mm. Nella superficie d'appoggio sono disponibili due scanalature per l'eventuale alloggiamento di due piedi di supporto rotaia o di un piede di supporto rotaia e di un supporto a punto unico. Sui lati anteriori sono presenti tre fori per fissare le piastre frontali o il giunto articolato.

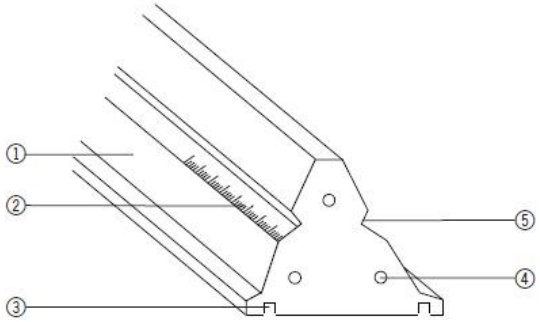

① *Rotaia* ② *Scala*
③ *Scanalatura per alloggiamento piedi di supporto rotaia*
④ *Foro per il fissaggio del giunto articolato*
⑤ *Scanalatura per il fissaggio dei cavalieri ottici*

Fig. 1 Profilo triangolare

Cat. n°	Lunghezza	Peso
1002630	500 mm	ca. 1,75 kg
1002628	1000 mm	ca. 3,5 kg
1002629	2000 mm	ca. 7 kg

2.2 Set piedi di supporto per banco ottico

Questo set comprende due piedi di supporto per rotaia ed un supporto a un solo punto in alluminio anodizzato nero. Questo set serve per la regolazione dell'altezza del banco ottico in un supporto a tre o a quattro punti.

Lunghezza dei piedi di supporto: 270 mm

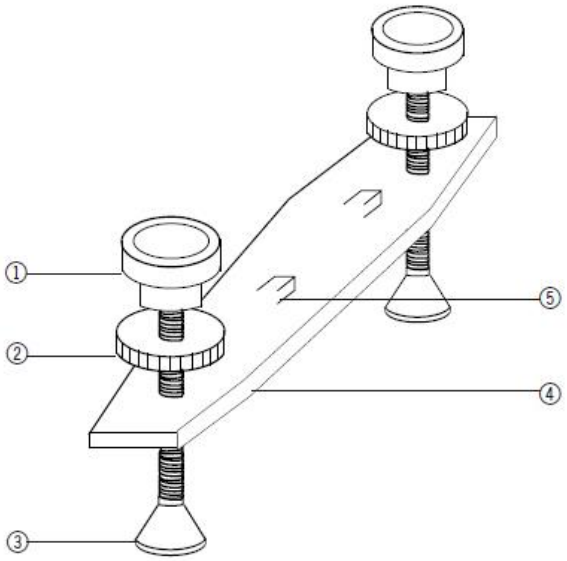

Fig. 2 Piede di supporto rotaia

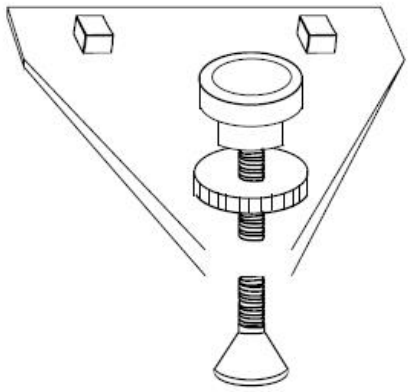

① *Parafuso de ajuste para a regulagem da altura*
② *Contra-parafuso para a fixação na altura*
③ *Tripé*
④ *Apoio para os trilhos*
⑤ *Parafuso de quatro lados para a fixação do apoio do trilho no ponto de fixação*

Fig. 3 Supporto a punto unico

2.3 Giunto articolato

Il giunto articolato è realizzato in alluminio anodizzato nero ed è orientabile sui due lati di 90°. Per la regolazione della scala è disponibile una scala angolare. L'asse rotante è dotato di una colonna atta ad alloggiare componenti ottici.

Angolo di rotazione:	± 90°
Scala angolare:	±180°
Divisione:	1°
Altezza della colonna:	60 mm
Larghezza di serraggio per aste:	da 10 mm a 14 mm

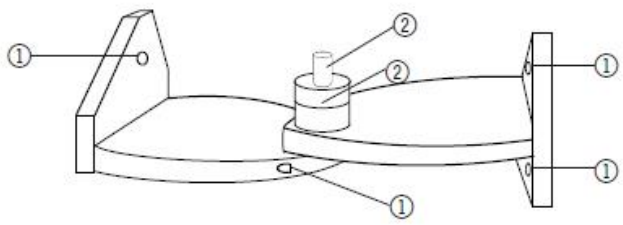

① *Fori per viti di fissaggio al banco ottico*

② *Alloggiamento per scala angolare e colonna*

Fig. 4 Giunto articolato

3. Comandi

3.1 Montaggio dei piedi di supporto rotaia

- Inserire le viti a testa quadra nella scanalatura sotto la guida profilata e avvitare.
- Eseguire la regolazione in altezza con la vite di registro.
- Fissare con la vite di bloccaggio.

3.2 Montaggio del giunto articolato

- Rimuovere la piastra frontale allentando le tre viti di fissaggio.
- Applicare il giunto articolato alla rotaia e fissare mediante le tre viti.
- Collegare allo stesso modo la seconda rotaia con il giunto articolato.

3.3 Cavalieri ed accessori di montaggio consigliabili

Per il montaggio di elementi nell'asse ottico:

- Cavaliere ottico:

Cat. n°	Altezza colonna	Larghezza piede
1012400	60 mm	50 mm
1002635	90 mm	50 mm
1002637	120 mm	50 mm
1002639	60 mm	36 mm
1012401	90 mm	36 mm
1012402	120 mm	36 mm

Per ribaltare elementi dall'asse ottico:

- Cavaliere di oscillazione D (1012467)

Per traslare elementi verticalmente all'asse ottico:

- Cavaliere di spostamento D (1002644)

Per posizionare elementi accanto all'asse ottico:

- Braccio D (1002646)

© Copyright 2015 3B Scientific GmbH